全軸サーボタイプ
スイングタイプ
サイドエントリータイプ
竪型成形機用
ストックシステム
自動化機器その他
商品シリーズガイド P11

CT2-100S/D, CT2-150S/D, CT2-250S/D

工場レイアウトを一新する新発想を提供
低天井対応の省スペースモデル

型締力	80 tf～300 tf
高制振	
最適設計＋省エネ	
低全高タイプ（倍速機構）	
全軸サーボ駆動	

スペース効率

成形機間のスペースを短縮できるため成形機設置台数を増やすことが可能です。

集中コンベア化

成形機ごとに複数のコンベアを置く必要がなく、梱包や検査も集中処理が可能になります。

ランナ取出から製品取出へ

すでにあるランナ取出ロボットを製品取出ロボットに置き換える際の新たなスペースが不要です。

E-touch compact-YC 標準装備

- ●ECO吸着®
- ●ECOモニタ®
- ●予知保全※

※取出ロボット運転中の状態を常時監視し故障につながる兆候を検出した場合にメッセージを出します。

■ 標準仕様

電　源	駆動方式	コントローラ型式	常用エア圧	姿勢制御
単相 AC200 V/220 V/230 V (50 Hz/60 Hz)	デジタルサーボ 3/6軸	E-touch compact-YC	0.49 MPa	90°

型　式	電源容量	縦行ストローク [mm] 製品側	縦行ストローク [mm] ランナ側	横行ストローク [mm] 製品側	横行ストローク [mm] ランナ側	上下ストローク [mm] 製品側	上下ストローク [mm] ランナ側	エア消費量 [NL/cycle]	可搬質量 [kg]	対象成形機 型締力 [tf]
CT2-100S	Sタイプ 1.9 kVA AC200 V 9.3 A	Sタイプ 2560 (3060) (3560) (4060) (4560)	—	600	—	700	—	7.3 ECO吸着OFF 2.0 ECO吸着ON	5	80～130
CT2-100D			2500 (3000) (3500) (4000) (4500)		600		700			
CT2-150S			—		—	850 (950)	—	7.4 ECO吸着OFF 2.0 ECO吸着ON		100～220
CT2-150D	Dタイプ 2.9 kVA AC200 V 14.3 A	Dタイプ 2500 (3000) (3500) (4000) (4500)	2500 (3000) (3500) (4000) (4500)		600		850 (950)			
CT2-250S			—	750	—	950 (1100)	—	8.0 ECO吸着OFF 2.4 ECO吸着ON		180～300
CT2-250D			2500 (3000) (3500) (4000) (4500)		750		950 (1100)			

Sタイプ：製品側取出アームのみ　Dタイプ：製品側取出アーム・ランナ側取出アーム　(　　)：ストローク変更仕様　可搬質量はアタッチメントヘッドを含みます。

全軸サーボタイプ
スイングタイプ
サイドエントリータイプ
竪型成形機用
ストックシステム
自動化機器その他
商品シリーズガイド P11

別冊カタログあり

■ 外形寸法図 [mm]

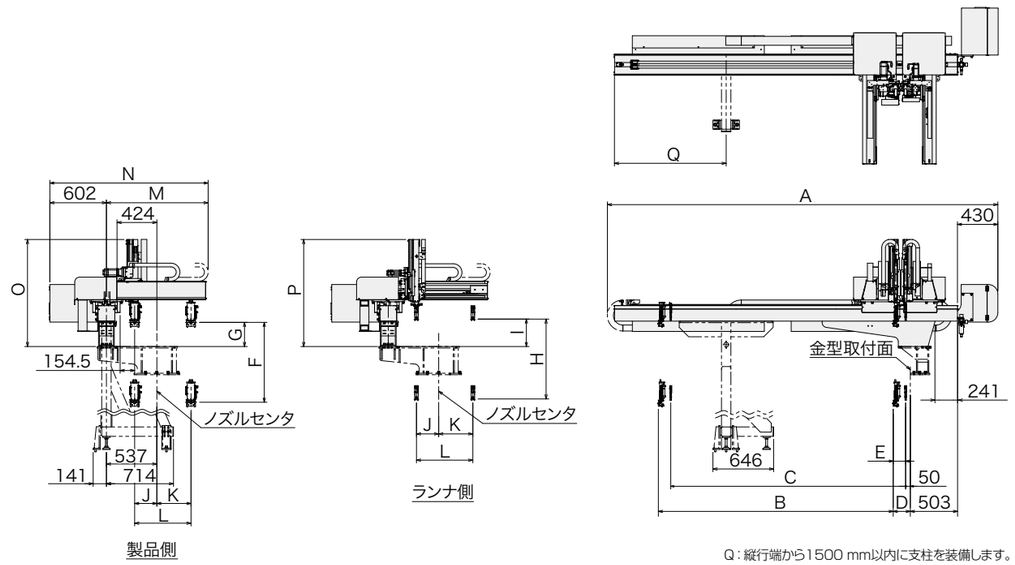

Q：縦行端から1500 mm以内に支柱を装備します。

[mm]

型　式	A	B	C	D	E	F	G	H
CT2-100S	4156 (4674) (5116) (5633) (6153)	Sタイプ 2560 (3060) (3560) (4060) (4560) Dタイプ 2500 (3000) (3500) (4000) (4500)	—	122	—	700	257	—
CT2-100D			2500 (3000) (3500) (4000) (4500)	182	132			700
CT2-150S			—	122	—	850 (950)		—
CT2-150D			2500 (3000) (3500) (4000) (4500)	182	132			850 (950)
CT2-250S			—	122	—	950 (1100)		—
CT2-250D			2500 (3000) (3500) (4000) (4500)	182	132			950 (1100)

型　式	I	J	K	L	M	N	O	P
CT2-100S	—	237	364	600	1083	1685	1139	—
CT2-100D	292							1139
CT2-150S	—						1211 (1267)	—
CT2-150D	292							1211 (1267)
CT2-250S	—		514	750	1233	1835	1267 (1339)	—
CT2-250D	292							1267 (1339)

(　　)：ストローク変更仕様