全軸サーボタイプ
スイングタイプ
サイドエントリータイプ
竪型成形機用
ストックシステム
自動化機器その他
商品シリーズガイド P11

TWINHOP-450-CH, TWINHOP-550-CH

スイングタイプ取出ロボットでありながら 3プレート金型に対応

型締力 30 tf～100 tf

エア駆動

3プレート金型対応

製品側とランナ側の両アームを装備。小型の成形品、ランナを同時に取り出します。

吸着ヘッド取付け可能

小型4点吸着ヘッドを標準装備し、小物成形品の吸着取出を可能とします。

■ 標準仕様

電　源	駆動方式	コントローラ型式	常用エア圧	姿勢制御
単相AC200 V (50 Hz/60 Hz)	エアシリンダ 5軸	CHタイプコントローラ	0.49 MPa	90°

型　式	電源容量	ストローク			上下待機位置調整 [mm]	エア消費量 [NL/cycle]	可搬質量 [kg]	対象成形機 型締力 [tf]
		上下 [mm]	引抜 [mm]	旋回 [操反両方向]				
TWINHOP-450-CH	0.05 kVA AC200 V 0.25 A	450	90	Min.50° ～Max.90°	調整量60	16	2	30～100
TWINHOP-550-CH		550				18		

可搬質量はアタッチメントヘッドを含みます。

別冊カタログあり

■ 外形寸法図 [mm]

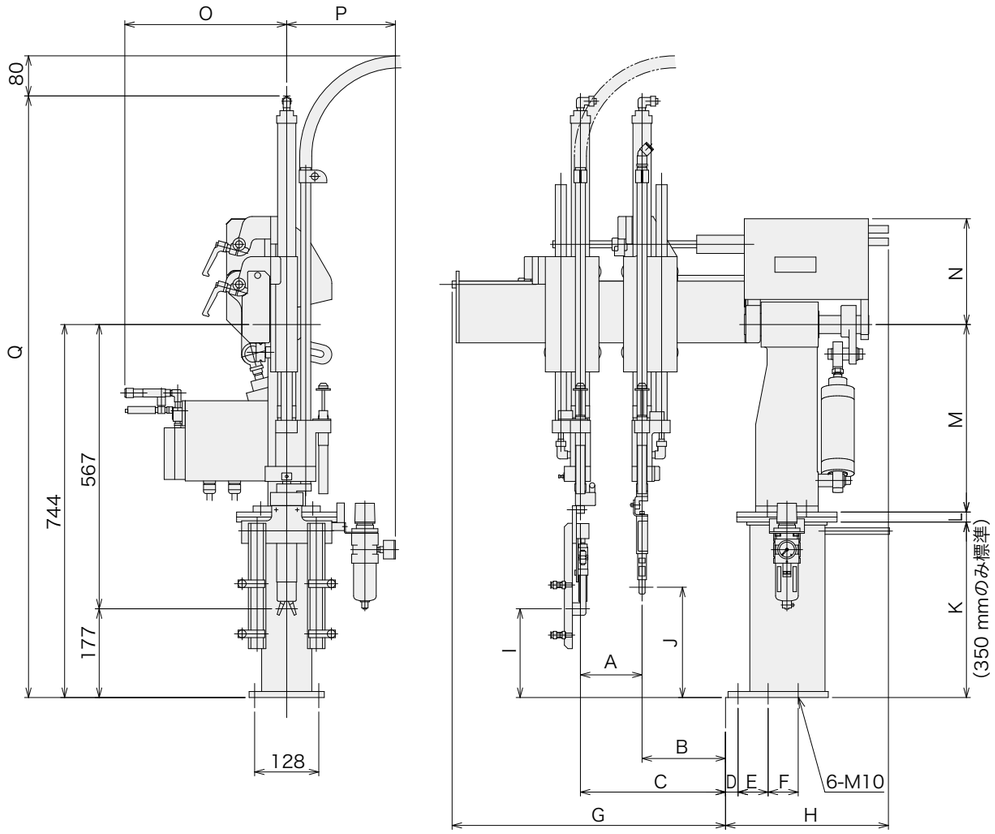

[mm]

型　式	A	B	C	D	E	F	G	H	I	J	K	L	M	N	O	P	Q
TWINHOP-450-CH	Min. 85	44～285	129～413	25	60	60	546	325	177	220	350	20	374	211	324	222	1200
TWINHOP-550-CH																	1300

全軸サーボタイプ
スイングタイプ
サイドエントリータイプ
竪型成形機用
ストックシステム
自動化機器その他
商品シリーズガイド P11

ユーシン精機　カタログ請求 https://www.ype.co.jp/request/