YD-0310S/D

さらなる生産性とダウンタイム低減、環境負荷低減の実現をエンハンス

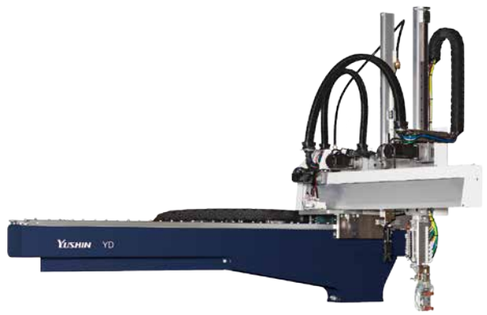

型締力 30 tf～100 tf

高制振

最適設計＋省エネ

全軸サーボ駆動

CE の対応言語については、弊社営業までお問合せください。

お客様の利益向上と環境対応をエンハンスする全軸サーボ取出ロボット

最適設計技術、CFRPv3、制振制御を組み合わせることで、サイクルタイムの短縮、安定した取出に貢献します。また当社独自技術のECO吸着®を進化させたSmart ECO吸着は、さらなるエア消費量削減を実現し、設備費用削減に貢献します。型締力30 tf～100 tfクラスの小型成形機が対象です。

E-touch compact 3 標準装備

- ●Smart ECO吸着
- ●取出診断機能
- ●手動操作時トルク監視機能

YCシリーズの操作性はそのままで、アシスト機能が追加されたことで、より使いやすくなりました。

■ 標準仕様

電　源	駆動方式	コントローラ型式	常用エア圧	姿勢制御
単相AC200 V/220 V (50 Hz/60 Hz)	デジタルサーボ 3/5軸	E-touch compact 3	0.49 MPa	90°

型　式	電源容量	横行ストローク [mm]	引抜ストローク [mm]		上下ストローク [mm]		エア消費量 [NL/cycle]	可搬質量 [kg]	騒音 [dBA]	対象成形機 型締力 [tf]
			製品側	ランナ側	製品側	ランナ側				
YD-0310S	1.4 kVA AC200 V 7.0 A	1100 (1400) (1700)	500	—	600 (700)	—	3.2 SmartECO吸着OFF	3 《5》	76.0	30～100
YD-0310D	1.7 kVA AC200 V 8.5 A		450	450		650 (750)	0.9 SmartECO吸着ON			

Sタイプ：製品側取出アームのみ　Dタイプ：製品側取出アーム･ランナ側取出アーム
（　）：ストローク変更仕様　《　》：可搬質量アップ仕様
可搬質量はアタッチメントヘッドを含みます。

YD-0310S/D

全軸サーボタイプ
スイングタイプ
サイドエントリータイプ
竪型成形機用
ストックシステム
自動化機器その他
商品シリーズガイド P11

別冊カタログあり

■ 反操作側取出仕様 [mm]

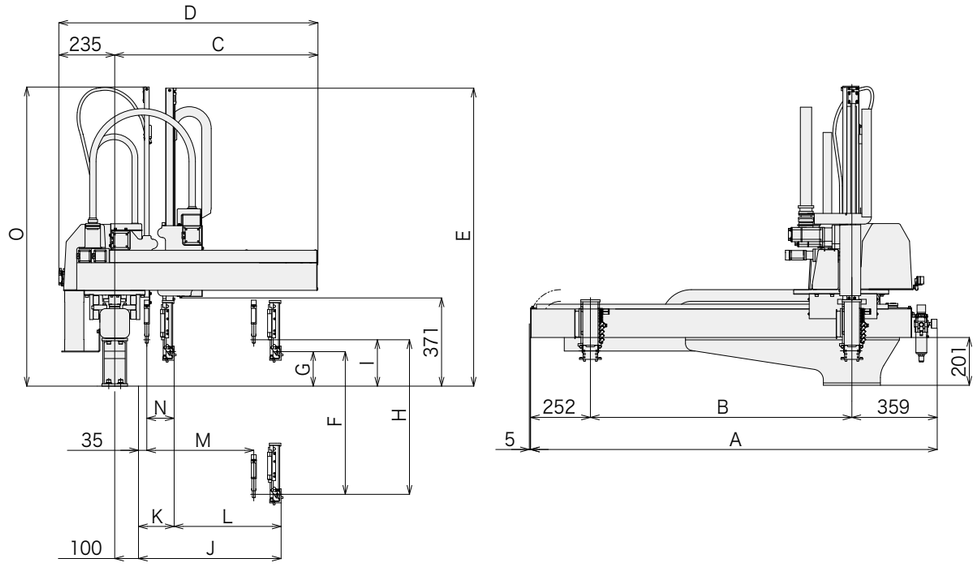

■ 操作側取出仕様 [mm]　■ 制御ボックス [mm]

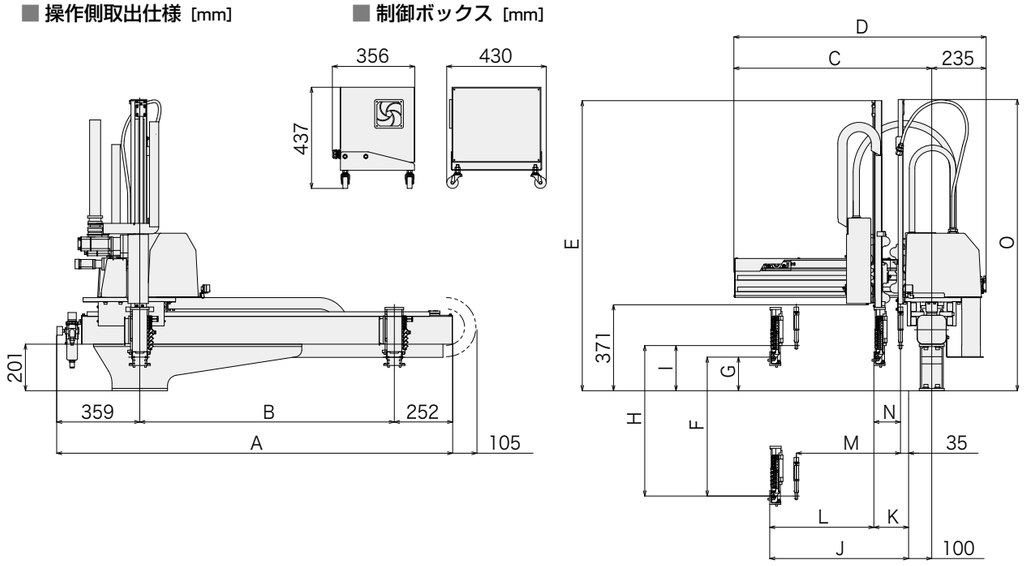

[mm]

型　式	A	B	C	D	E	F	G	H
YD-0310S	1711 (2011) (2311)	1100 (1400) (1700)	855	1090	1253 (1353)	600 (700)	145	—
YD-0310D								650 (750)

型　式	I	J	K	L	M	N	O
YD-0310S	—	600	100	500	—	—	—
YD-0310D	195		150	450	450	115	1258 (1358)

（　）：ストローク変更仕様